BRODÍTKO JEDNODUCHÉ M 1:50

1 KS

PŮDORYS M 1:50

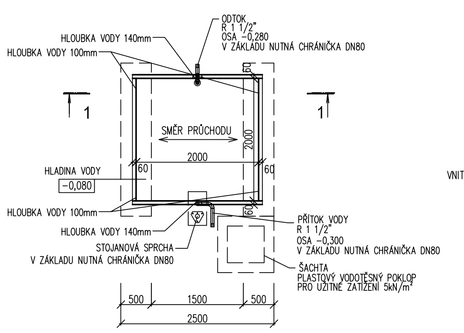

ZÁKLADY M 1:50

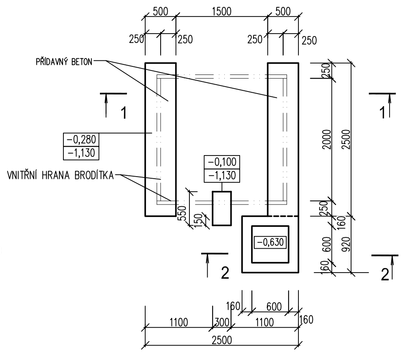

ŘEZ 1-1 M 1:50

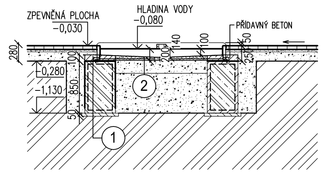

ŘEZ 2-2 M 1:50

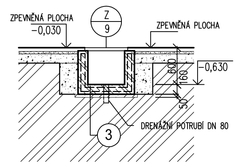

BRODÍTKO PRO IMOBILNÍ OBČANY M 1:50

1 KS

PŮDORYS M 1:50

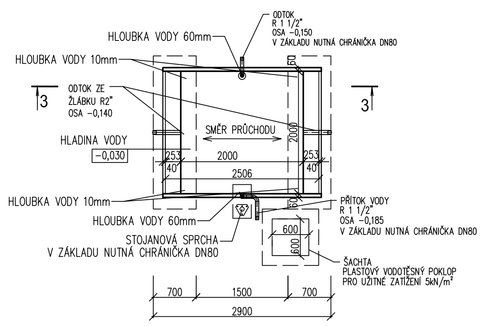

ZÁKLADY M 1:50

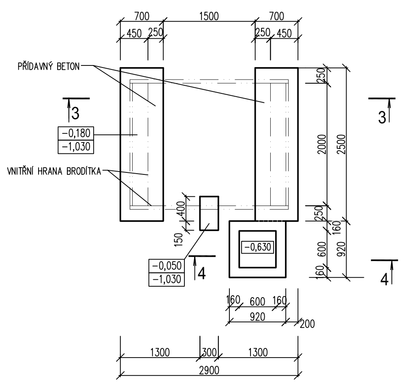

ŘEZ 3-3 M 1:50

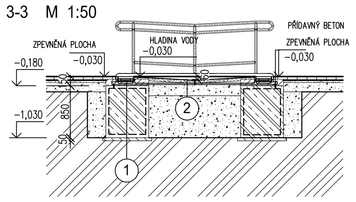

ŘEZ 4-4 M 1:50

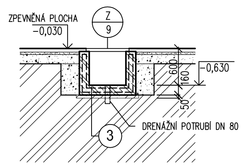

1
PŘIDAVNÝ BETON C20/25 TL.~100mm
ZÁKLAD ŠÍŘKY 500mm
BETON C16/20, VYZTUŽENO SVAŘOVANOU
SÍTÍ 150/150/6 PŘI VŠECH POVRŠÍCH
PODKLADNÍ BETON C12/15 TL.50mm
ŠTĚRKOPÍSKOVÝ PODSYP TL.100mm

2
NEREZOVÉ DNO BRODÍTKA
JEMNÝ ŠTĚRK TL.50mm
GEOTEXTILIE
HRUBÝ ZHUTNĚNÝ ŠTĚRK TL.200mm
(ZHUTNĚNO NA ÚNOSNOST Edef=65MPa)

3
ŽELEZOBETONOVÁ KONSTRUKCE ŠACHTY
BETON C16/20, VYZTUŽENO SVAŘOVANOU
SÍTÍ 150/150/6 PŘI VŠECH POVRŠÍCH
PODKLADNÍ BETON C12/15 TL.50mm

POZNÁMKA

TECHNICKÉ ŘEŠENÍ BRODÍTEK JE NUTNÉ PŘIZPŮSOBIT POŽADAVKŮM DODAVATELE
BAZÉNOVÉ TECHNOLOGIE.
HLADINA VODY – ÚROVEŇ VODY V BRODÍTKU

BETON C16/20, C20/25
OCEL 10 505 (R)
KRYTÍ VÝZTUŽE 35mm

LEGENDA HMOT

PROSTÝ BETON B12/15

ŽELEZOBETON B16/20
PŘÍDAVNÝ BETON B20/25

RAZÍTKO SUBDODAVATELE:			HUTNÍ PROJEKT FRÝDEK-MÍSTEK
vedoucí projektant	vypracoval	technická kontrola	HUTNÍ PROJEKT Frýdek-Místek a.s. Sl. 28. října 1495 73801 Frýdek-Místek
ING. MICHAL ONDROUŠEK	ING. PAVLA KRIČOVÁ	ING. MICHAL ONDROUŠEK	ARCHIVNÍ ČÍSLO: HP4-4-95134

±0 ≙ 292,440 m n.m. - HRANA NOVÉHO BAZÉNOVÉHO OCHOZU

VYPRACOVAL	DOP. PROJ. PROFESE	KONTROLOVAL	HL. INŽ. PROJEKTU	CENTROPROJEKT GROUP a.s. ŠTEFÁNIKOVA 167 760 01 ZLÍN
ING. A. MACHÓ	F. ORSAVA	F. ORSAVA		CENTROPROJEKT

MÍSTO STAVBY: Vizovice
STAVEBNÍK: Město Vizovice

Areál koupaliště ve Vizovicích

S001 VÍCEÚČELOVÝ BAZÉN, OBJEKTY TECHNOLOGIE
ARCHITEKTONICKO STAVEBNÍ ŘEŠENÍ

BRODÍTKA

FORMÁT	4 A4
DATUM	03/2019
STUPEŇ	DPS
MĚŘÍTKO	1:50
ZAK. ČÍSLO:	190286

ARCHIVNÍ KÓD	PROF	ČÍS. VÝKRESU	ODD.
D1S	S	11	